MV-A96 雙迴路微電腦 Fuzzy 增強型 PID 控制器 SetPro

特點

標準:

- 各式熱電偶、熱電阻輸入信號選擇。
- FUZZY 增強型 PID 控制。
- 標準各二組警報，每組模式可自由規劃。
- 標準 DC 24V 輔助電源 (Sensor 傳送器驅動電壓)。
- 電源電壓 90~264VAC 50/60Hz 全範圍電源輸入。
- 具備完全獨立之雙迴路系統，用於兩個獨立信號輸入。
- 自動/手動控制切換。
- 單段斜率式 PID 控制。
- 輸出緩啟動能。

選購:

- 直流線性信號輸入選擇。
- 第二組輸出 (冷卻用)。
- 電源電壓 DC 24V 電源輸入。
- 4~20mA 設定值/實際值再傳輸。
- RS-485 通訊功能 (MODBUS RTU 格式)。

應用:

溫/溼度、冷凍空調、直流電壓/電流、照度、氣體濃度、壓力、流量...顯示、控制、警報、再傳輸、RS-485 通信。

1.型號:MV-A96-□□□□□□-□□-□

NO.	Display (Input signal)	NO.	Display (Input signal)	NO.	Output 1	NO.	Output 2	NO.	Option	NO.	Power
J	0~1200℃(J-Type)	A	-1999~9999(4~20mA)	R	Relay		None		None		AC90~264V
K	0~1300℃(K-Type)	V	-1999~9999(0~10V)	S	SSR	R	Relay	C	RS485	D	DC24V
B	0~1800℃(B-Type)	1	-1999~9999(0~5V)	A	DC 4-20mA	S	SSR	A	DC 4-20mA		
T	-199~400℃(T-Type)	2	-1999~9999(0~1V)	V	DC 0-10V	A	DC 4-20mA	M	Master		
P	-199~850℃(PT-Type)	3	-1999~9999(0~50mV)			V	DC 0-10V	S	Slave		

2.規格說明

輸　入	熱電偶 : J. K. T. E. B. R. S. N. C
	白金熱電阻 : DIN PT-100; JIS PT-100
	線性信號 : 4 ~ 20mA; 0 ~ 50mV; 1 ~ 5V; 0 ~ 10V...
精　度	熱電偶 ± 1°C; 白金熱電阻 ± 0.2°C; 線性信號 ± 3μV
取樣時間	0.25 秒
控　制	比例帶(P) : 0.0 ~ 300.0%F.S
	積分時間 : 0 ~ 3600 sec.
	微分時間 : 0 ~ 900 sec.
	不感帶 : 0.0 ~ 200.0 or 0 ~ 2000
	控制週期 : 0 ~ 100 sec.
輸出週期	繼電器 : 15 秒
	脈波電壓 (SSR) : 1 秒
	線性電流 (壓) : 0 秒
輸　出	繼電器 : 10A / 240VAC (電阻性負載)
	脈波電壓 (SSR) : DC 0/24V (電阻性負載 250Ω以上)
	線性電流 : 4 ~ 20mA (電阻性負載 600Ω以下)
	線性電壓 : 0 ~ 50mV、1 ~ 5V、0 ~ 10V.... (電阻性負載 600Ω以上)
一般規格	電源電壓 : AC90 ~ 264VAC 50/60Hz; DC24V
	操作環境溫度 : 0 ~ 50°C
	操作環境濕度 : 0 ~ 90%
	消耗電力 : 5VA 以下

3.輸入種類及範圍

種　類	範　圍	
J	-50°C ~ 1000°C	-58°F ~ 1832°F
K	-50°C ~ 1370°C	-58°F ~ 2498°F
T	-270°C ~ 400°C	-454°F ~ 752°F
E	-50°C ~ 750°C	-58°F ~ 1382°F
B	0°C ~ 1800°C	32°F ~ 3272°F
R	0°C ~ 1750°C	32°F ~ 3182°F
S	0°C ~ 1750°C	32°F ~ 3182°F
N	-50°C ~ 1300°C	-58°F ~ 2372°F
C	-50°C ~ 1800°C	-58°F ~ 3272°F
DPT	-200°C ~ 850°C	-328°F ~ 1652°F
JPT	-200°C ~ 650°C	-328°F ~ 1202°F
LINE	-1999 ~ 9999	

4.警報模式

絕對上限警報	絕對下限警報
偏差值上限警報	偏差值下限警報
區域內警報	區域外警報
絕對上限延遲警報	絕對下限延遲警報

5.開孔尺寸(Unit : mm)

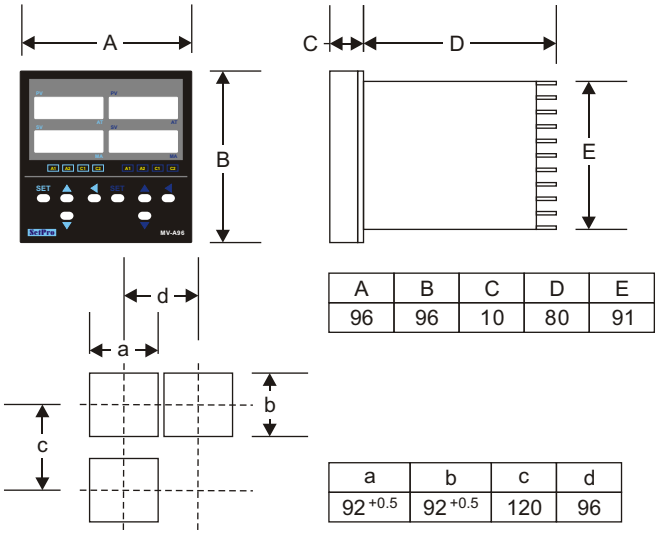

A	B	C	D	E
96	96	10	80	91

a	b	c	d
$92^{+0.5}$	$92^{+0.5}$	120	96
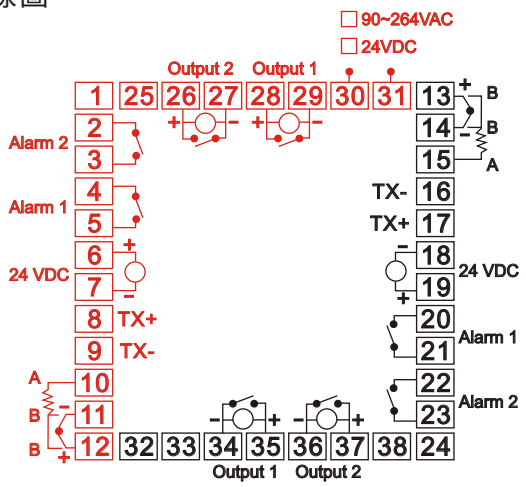
6.配線圖